専用排水セット

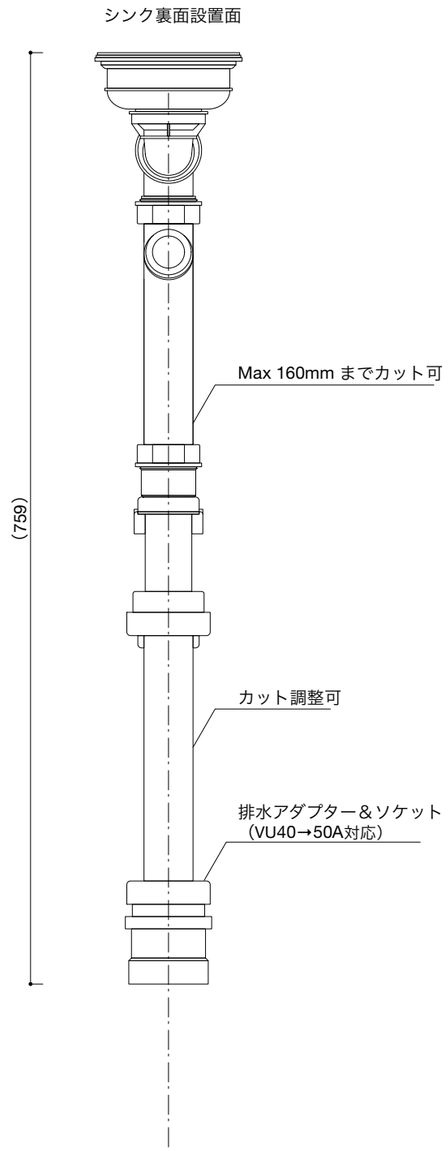

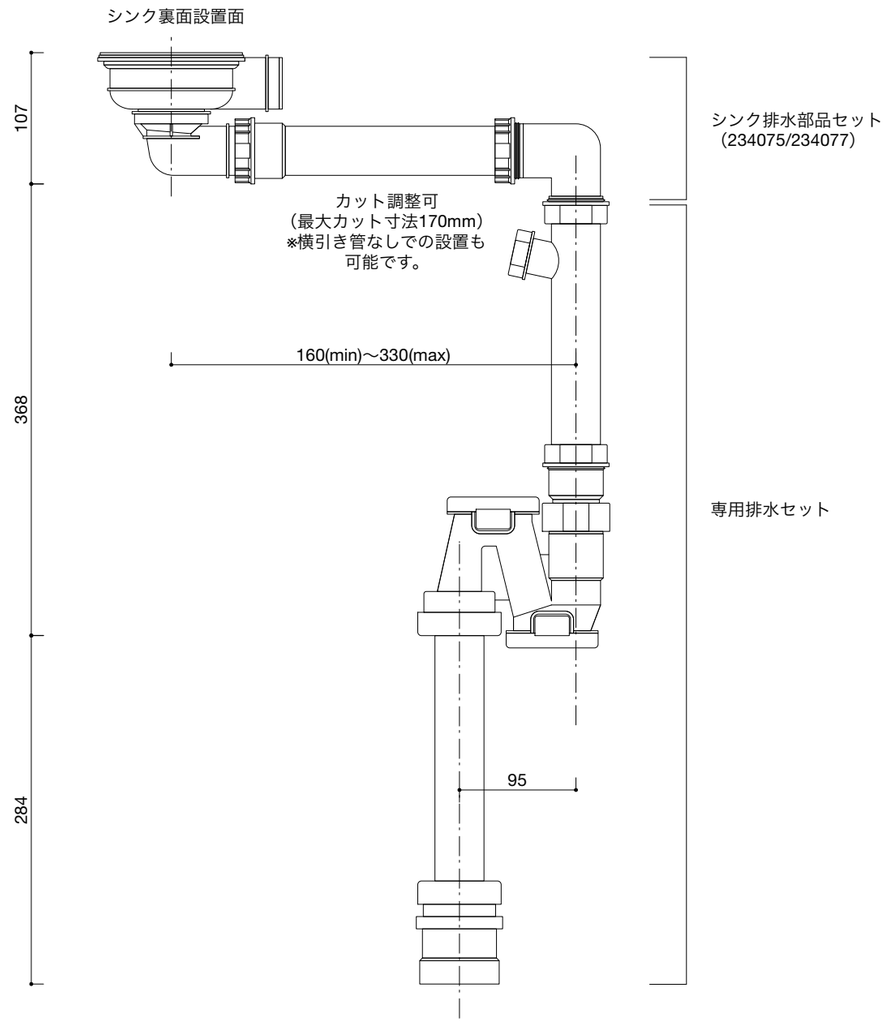

排水金具中心から排水管の最大振り範囲：425mm（330mm+95mm）

BLANCO

輸入販売元　株式会社 46.5　▪ SCALE：　1/5　▪ DATE：2025/08

Fitting set　（234075/234077）　**製品図**